Перечень позиций

1 Основной распределитель

2 Управляющий распределитель тип 4WE 6 ...

2.1 • Управляющий распределитель 4WE 6 D...

2.2 • Управляющий распределитель 4WE 6 Y...

2.3 • Управляющий распределитель 4WE 6 J...

3.1 Электромагнит "a" (присоединительный штекер — серый)

3.2 Электромагнит "b" (присоединительный штекер — черный)

4 Аварийное переключение "N", по выбору

– переключение вручную возможно только при давлении слива менее 50 бар!

5 Электромагнит без аварийного переключения

6 Высота обводной плиты при гидравлическом управлении (тип 4WH...)

7 Плита с регулированием времени срабатывания

8 Редукционный клапан, по выбору

9 Обработанная стыковочная поверхность распределителя

10 Табличка управляющего распределителя

11 Общая табличка распределителя

12 Уплотнительные кольца

13 Место для снятия присоединительного штекера

14 2-хпозиционный распределитель с удержанием основного золотника в исходном положении пружиной (C, D, K, Z)

15 2-хпозиционный распределитель с удержанием основного золотника в исходном положении пружиной (Y)

16 3-хпозиционный распределитель, центрирование пружиной;
2-хпозиционный распределитель с удержанием основного золотника в исходном положении давлением

17 3-хпозиционный распределитель, центрирование пружиной

18 Установочный штифт

№ заказа комплекта уплотн. для осн. распред.		
	уплотнения NBR	**уплотнения FPM**
Разм. 10	317200	317201
Разм. 16	314424	314425
Разм. 25[6]	314435	314436
Разм 25[7]	314449	314450
Разм. 32	314443	314444

[6] Тип 4W.H **22** .7X/...
[7] Тип 4W.H **25** .6X/...

Типоразмер	**Присоединение**		
	A, B, T [3] **A, B, T, P** [4]	**X, Y, L X, Y, L**	**P** [3]
10	Упл. кольцо 13 x 1.6 x 2	Упл. кольцо 11.18 x 1.6 x 1.78	
16	Упл. кольцо 22.53 x 2.3 x 2.62	Упл. кольцо 10 x 2 x 2	Упл. кольцо 22 x 2.5
25 [5]	Упл. кольцо 27.8 x 2.6 x 3	Упл. кольцо 19 x 3 x 3	Упл. кольцо 27 x 3
32	Упл. кольцо 42.5 x 3 x 3	Упл. кольцо 19 x 3 x 3	Упл. кольцо 42 x 3

[1] Стандартный распределитель "6A", **не** для типоразмера 16, series 7X
[2] Распределитель повышеной мощности "6E"
[3] Подпорный клапан P 4,5 (не для типоразмера 10)
[4] Без подпорного клапана
[5] Тип 4W.H **22** .7X/... и тип 4W.H **25** .6X/...

Размеры распределителя: тип 4WEH 25 ... (в мм)

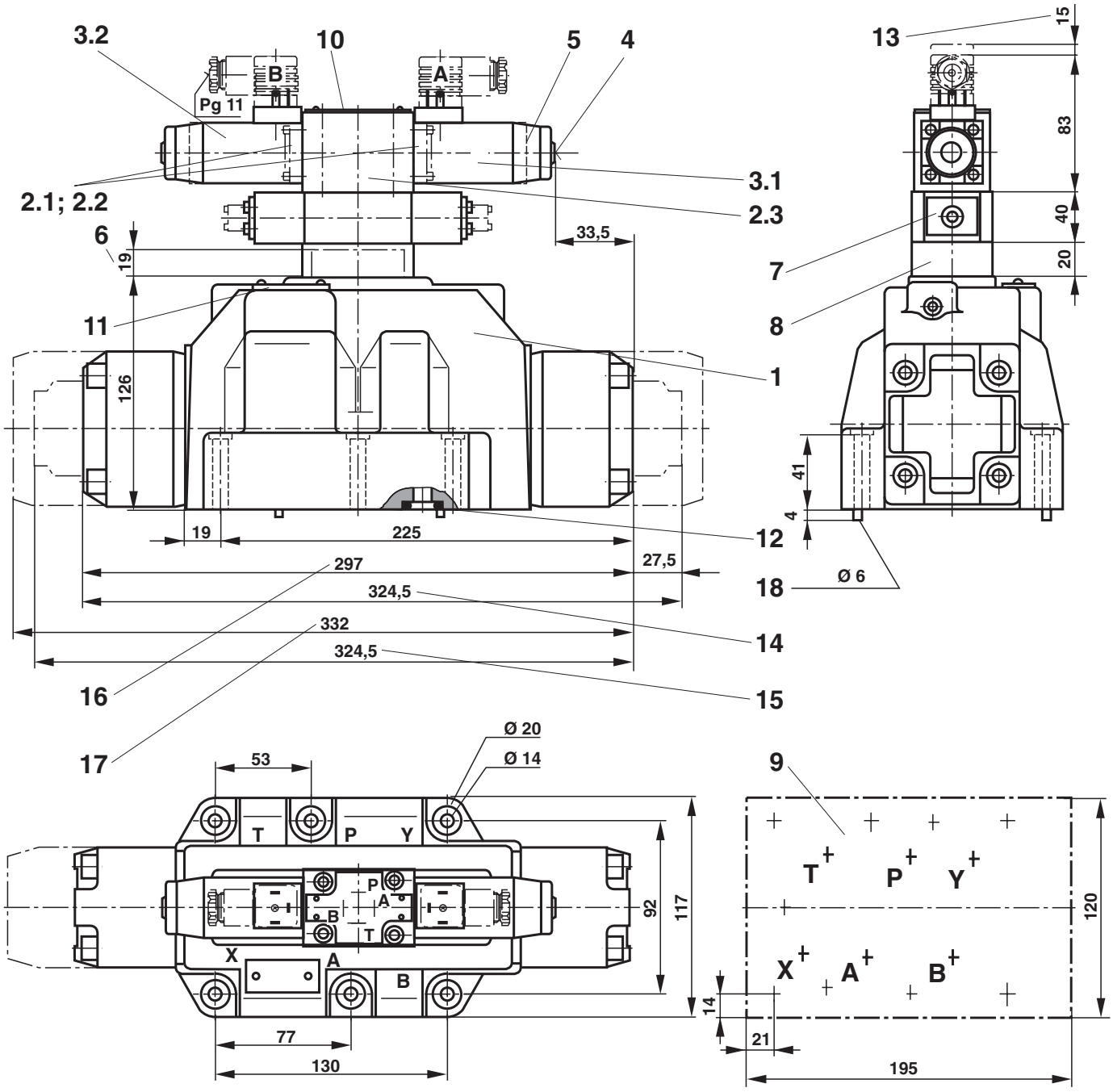

Плиты для установки

G 151/01 (G 1),
G 153/01 (G 1), (для распред., центрируемых давлением)
G 154/01 (G 1 1/4), G 154/08 (фланец)
G 156/01 (G 1 1/2)
по каталогу RE 45 058 и

Болты для крепления

6 штук M12 x 60 DIN 912-10.9, M_A = 130 нм
заказываются отдельно.

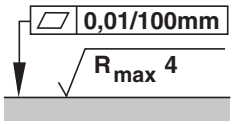

Необходимая чистота поверхности сопрягаемой детали