www.hydrootvet.ru

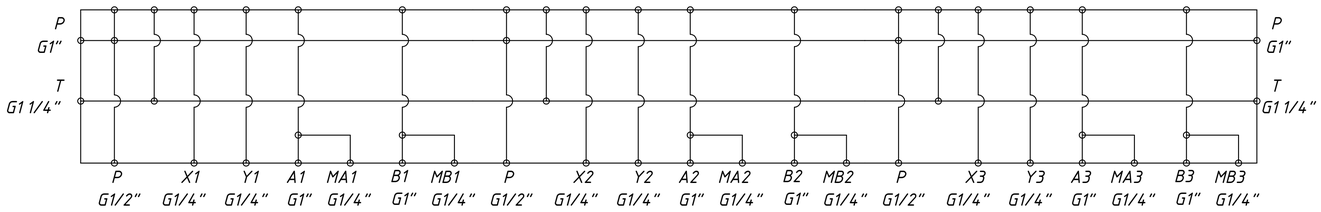

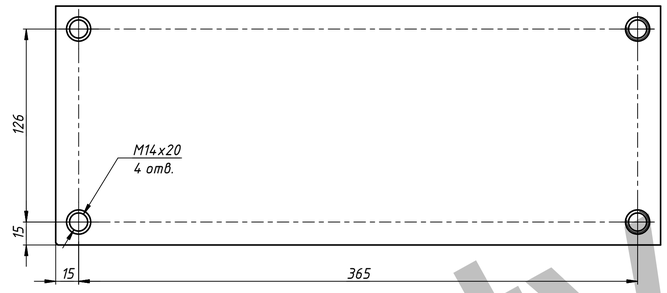

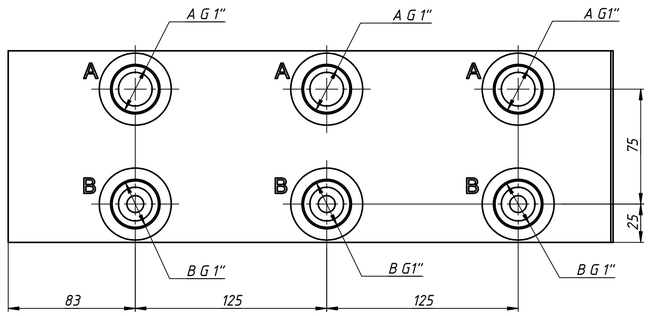

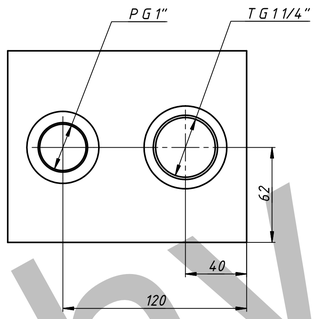

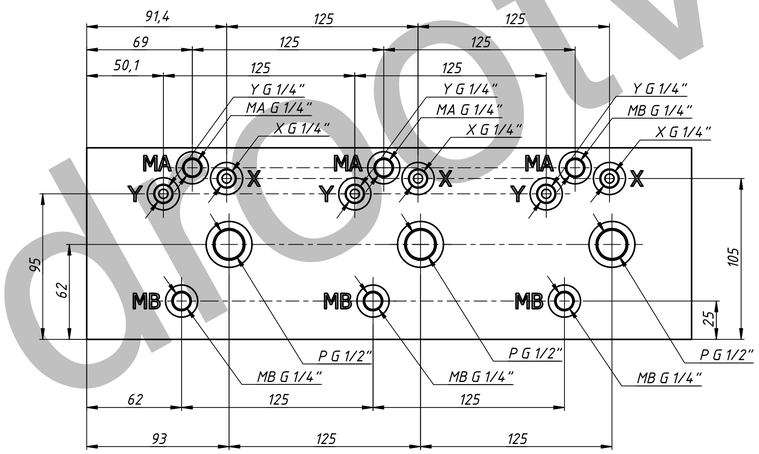

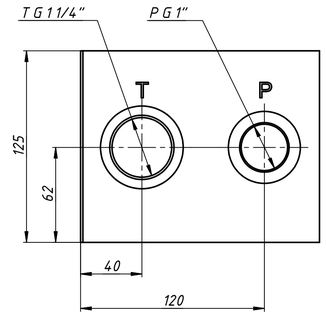

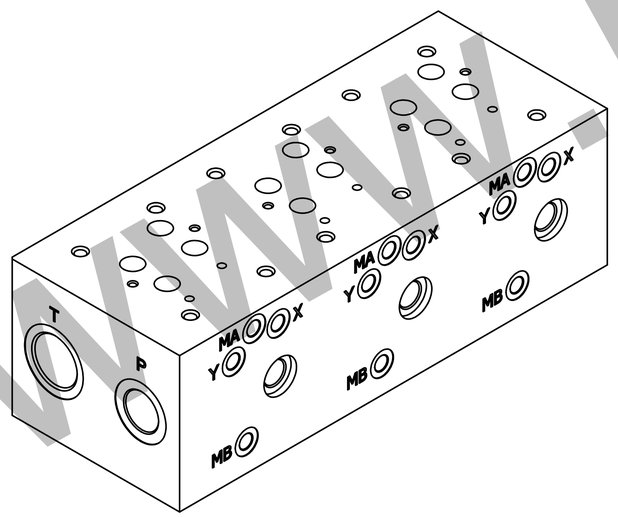

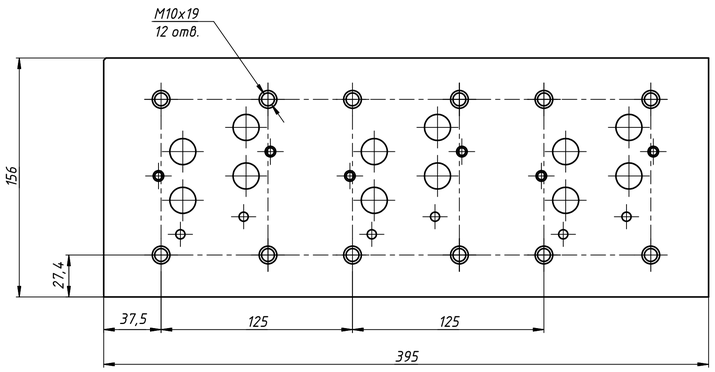

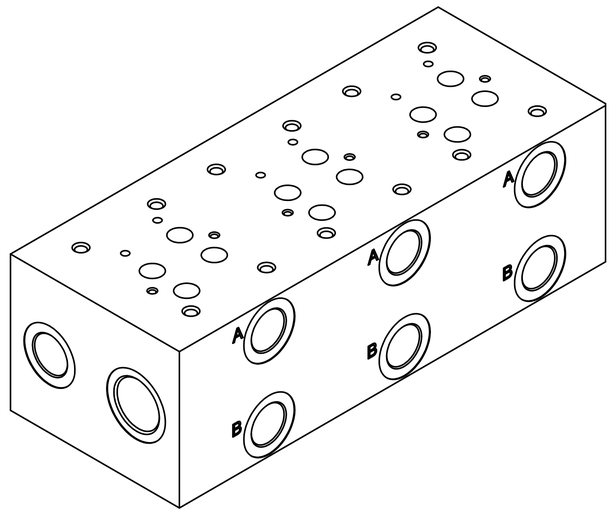

					EM207-3Y			
Изм.	Лист	№ докум.	Подп.	Дата	ГИДРООТВЕТ доступная гидравлика	Лит.	Масса	Масштаб
Разраб.							6,4	1:2
Пров.								
Т. контр.						Лист	Листов	1
Нач.отд.								
Н. контр.					Ст 35	ООО "Алькор Плюс"		
Утв.								

Копировал Формат А1

www.hydrootvet.ru